Kurzhubtaster

Unser Lagerprogramm an Kurzhubtastern und Tast-kappen

Abmessungen	Schaltbild	Lochbild	Daten
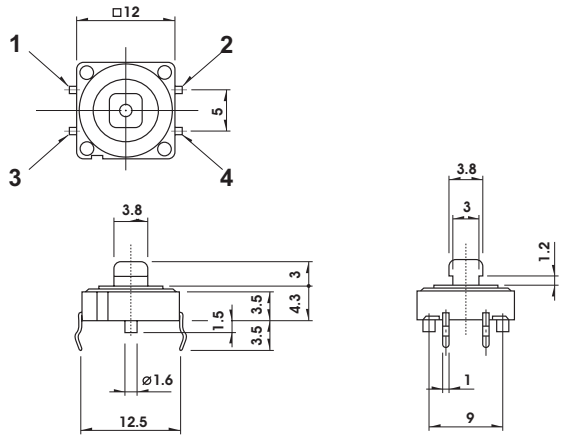	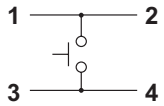	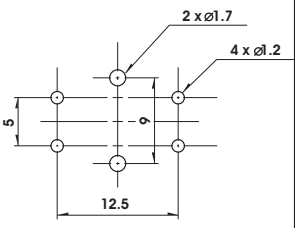	I max 50 m A U max 12 V DC R max 100 m W Kraft 2,55 N Hub 0,3 mm

Artikelnummer	Text	H1	H2	D
TA001212-1	Taster	-	-	-
TM001009-2	Taster mit Kappe	4,6 mm	9 mm	10,7 mm
TM001015-1	Taster mit Kappe	11 mm	15,3 mm	10,7 mm
TM001419-1	Taster mit Kappe	14,6 mm	18,9 mm	14 mm
TM001423-1	Taster mit Kappe	18,7 mm	23 mm	15 mm

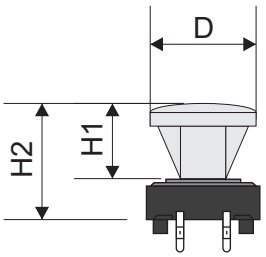

Taster und Tastkappe sind bleifrei und RoHS-konform

Weitere Taster und Kappen auf Anfrage.

Tel. 0 86 38 - 9 60 10 36 * Fax: 0 86 38 - 9 60 10 38 * e-mail: info@schmoll-muenchen.de